Le montage se fait par vissage sur les côtés



Je vous laisse réfléchir avant de vous donner la démarche à suivre

Phase de montage 1

Commencer par les petits côtés. .

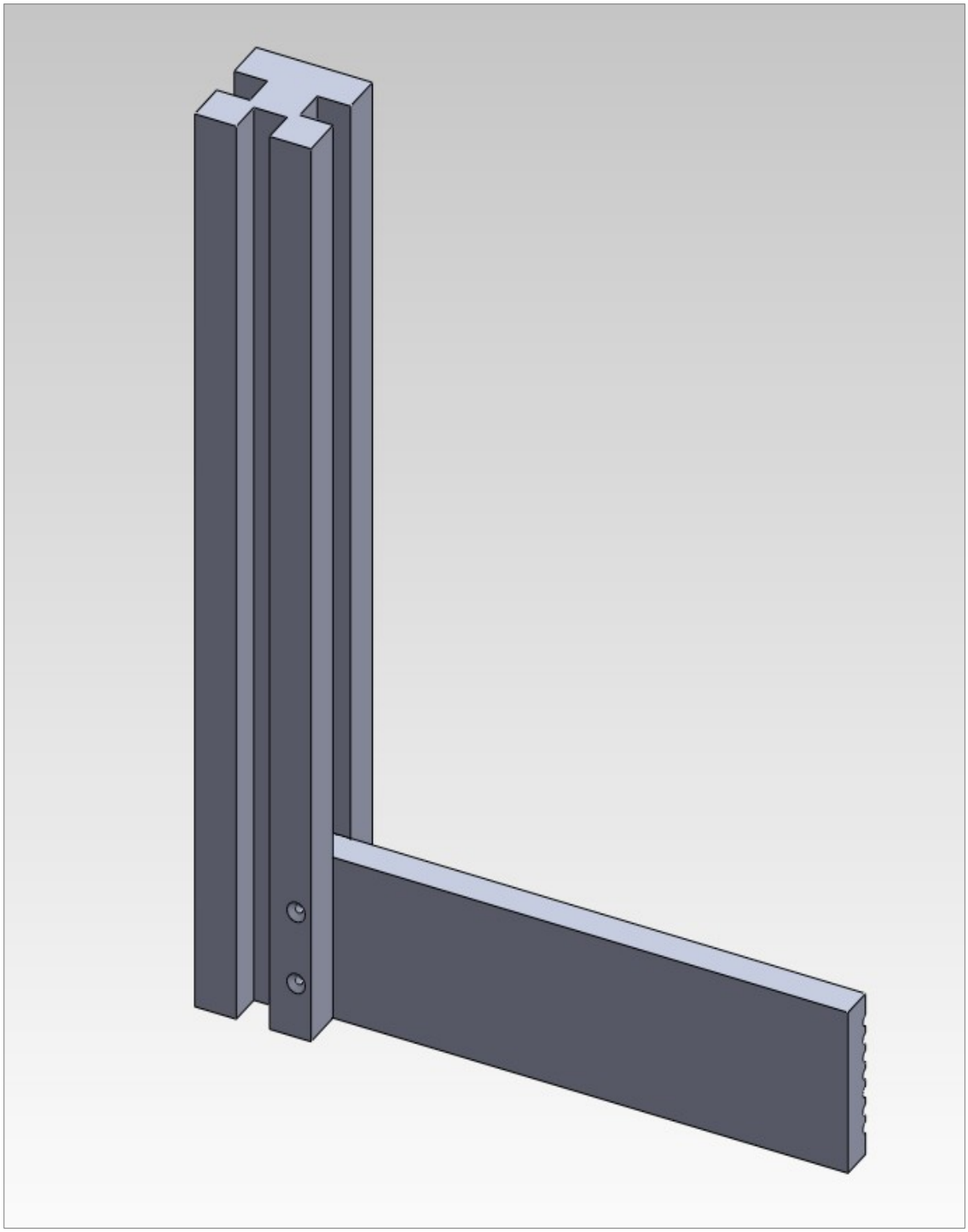

Percer un avant trou de 5mm de diamètre, vis de 4x40mm inox. .

Phase de montage 1/2

Poser les deux lames suivantes. .

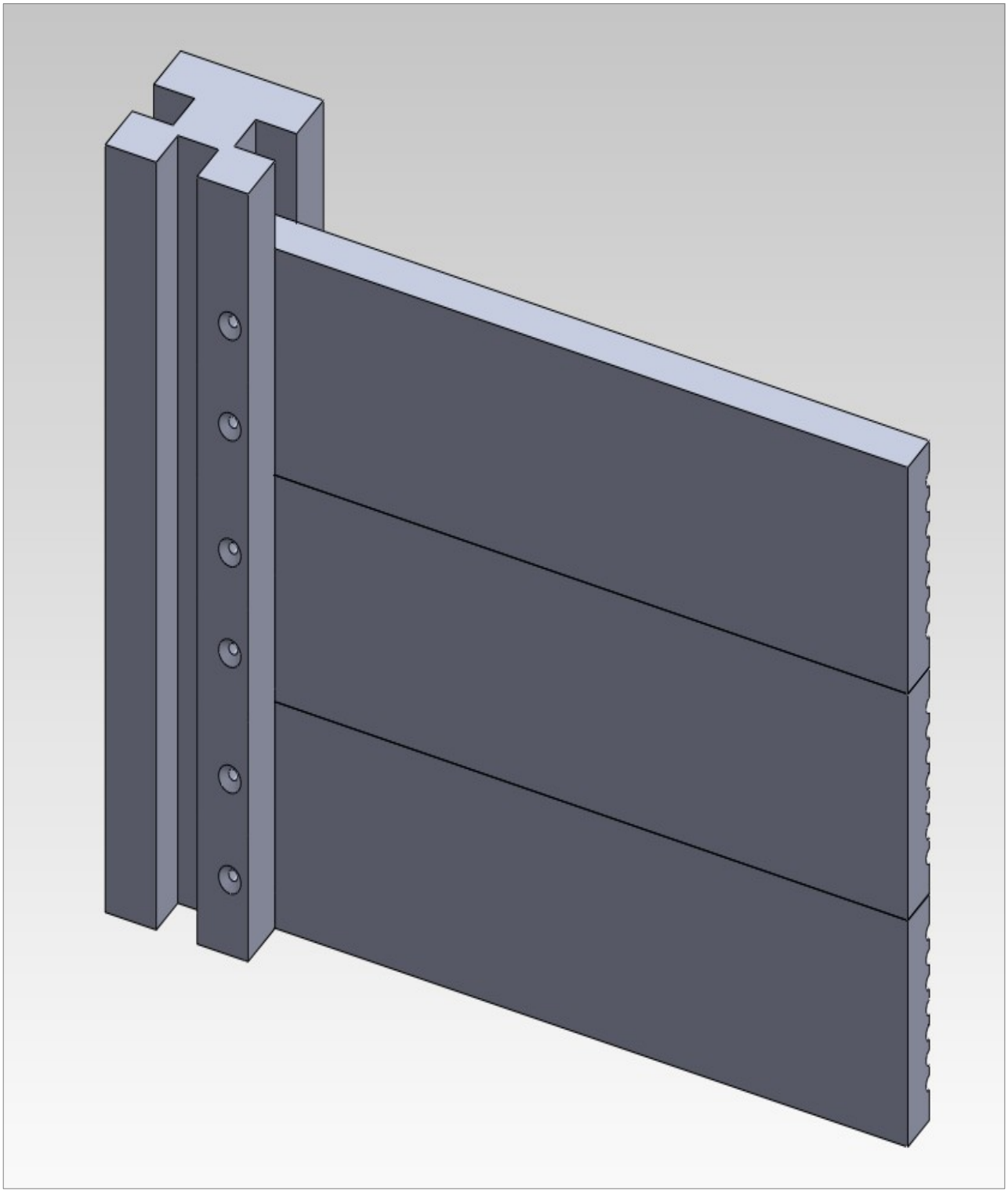

Phase de montage 1/3

Poser le deuxième pied. .

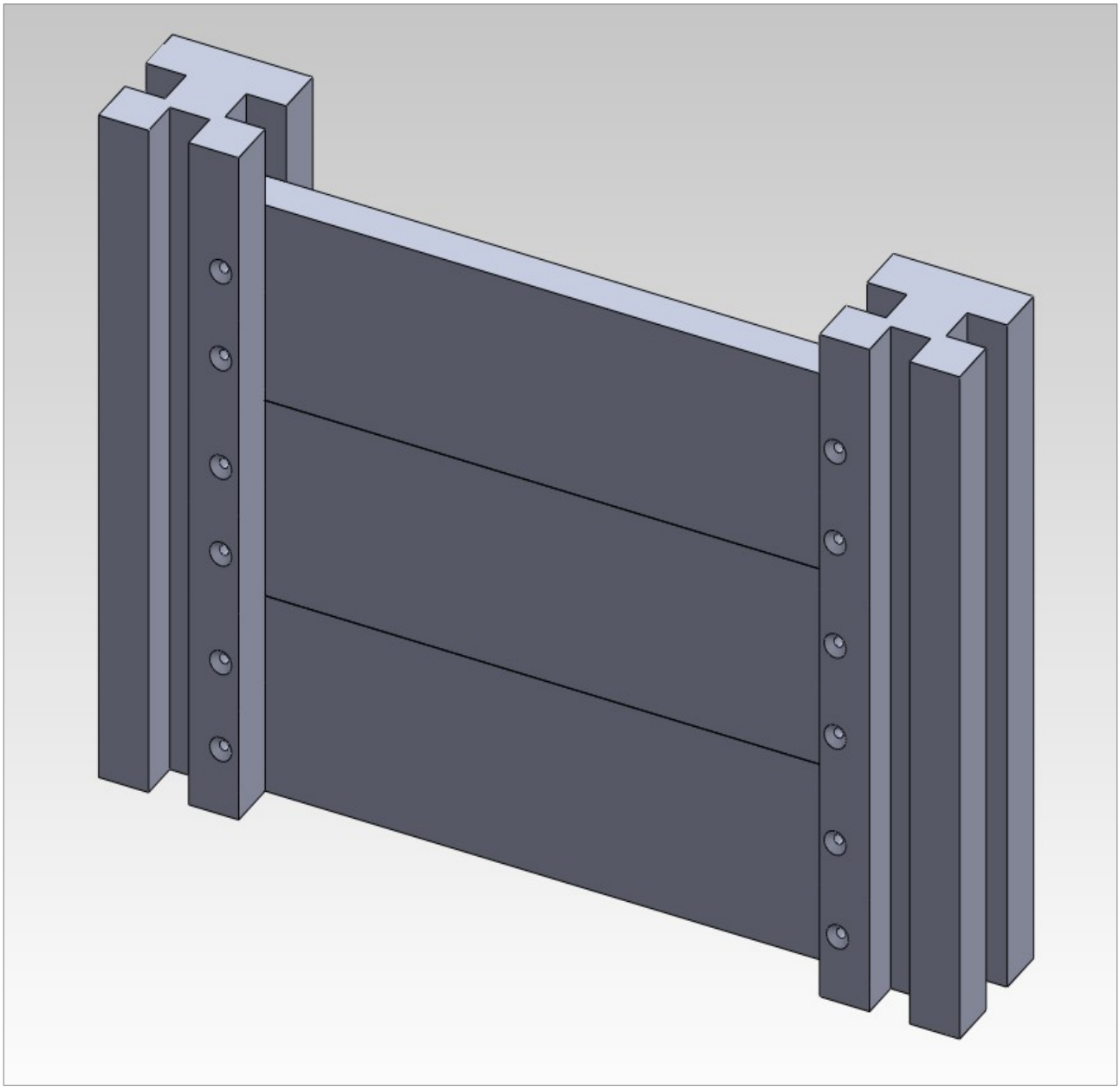

Faire le même montage pour l'autre petit côté. .

Phase de montage 1/4

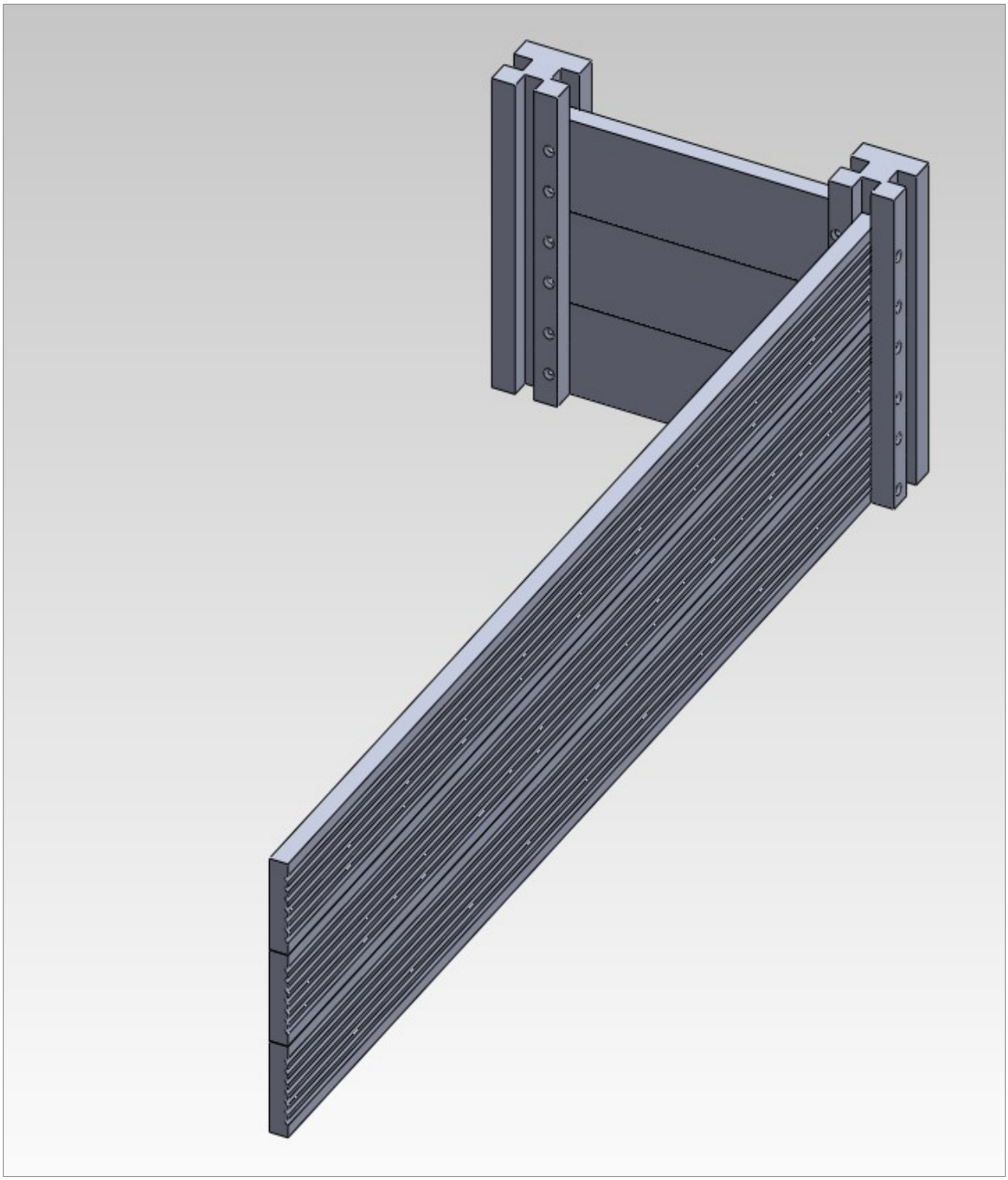

Phase de montage 1/5

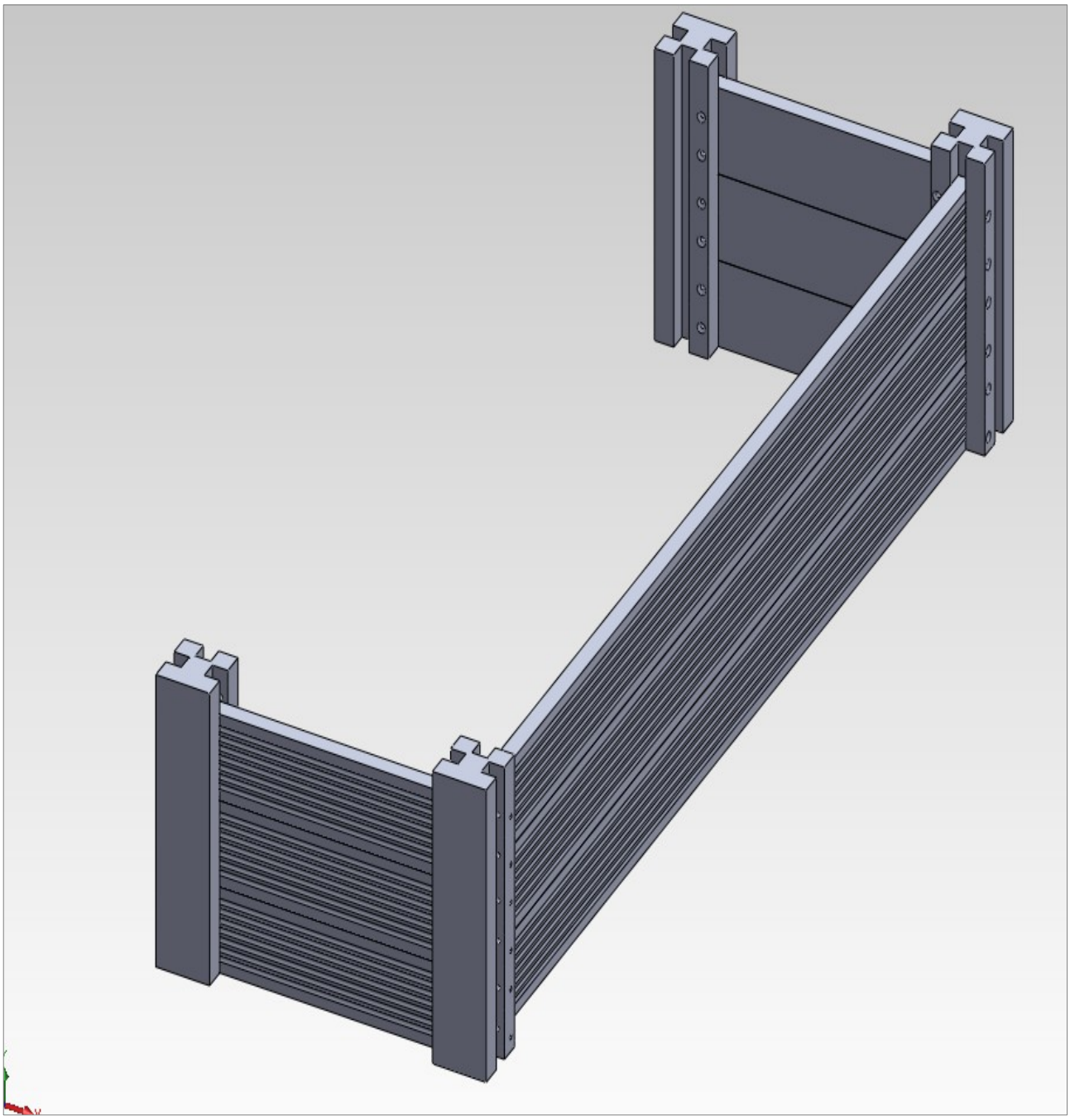

Montage des trois grandes lames et montage du côté gauche. .

Phase de montage 1/6

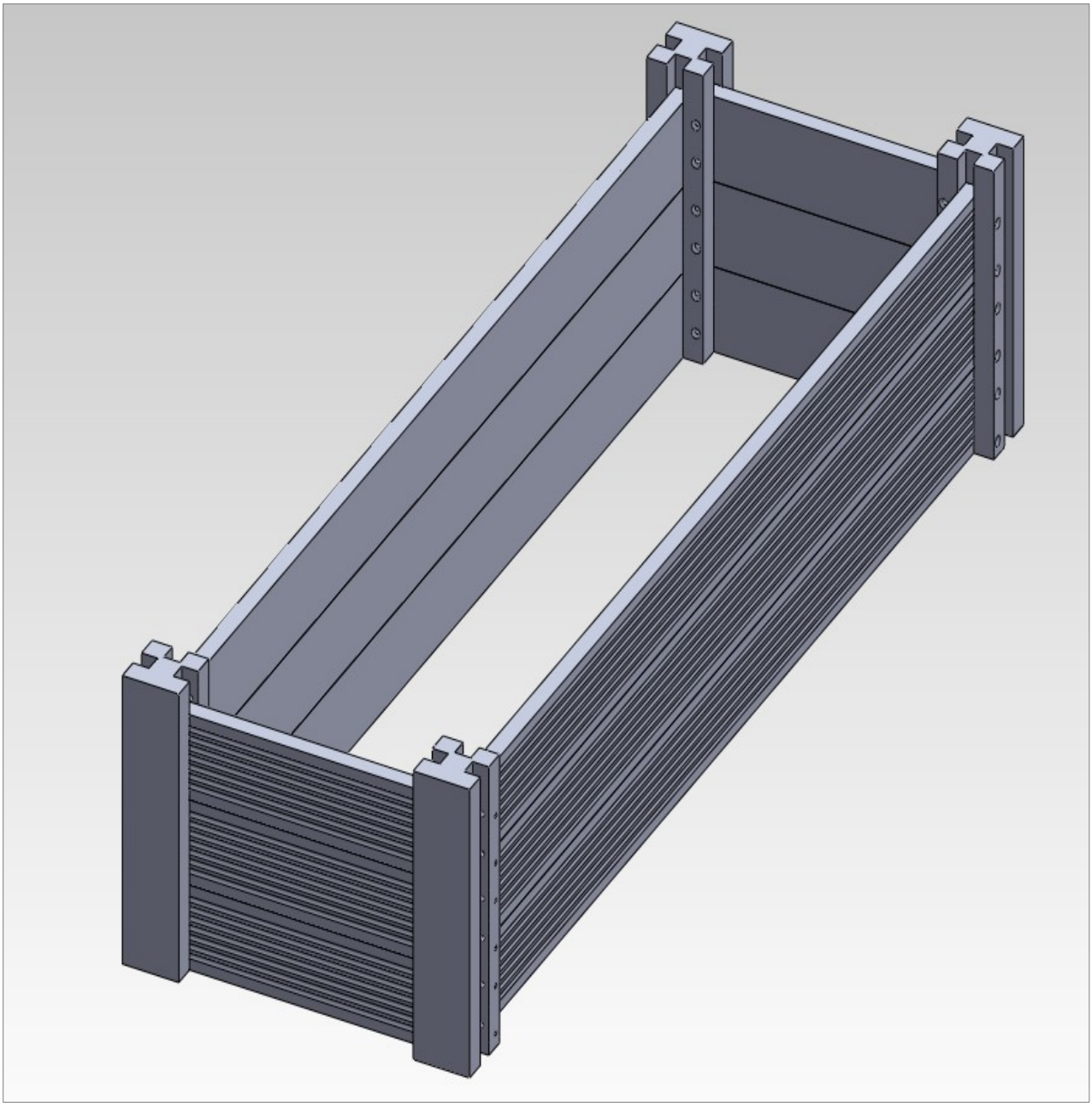

Montage des trois dernières lames .

Phase de fin de montage 1/7

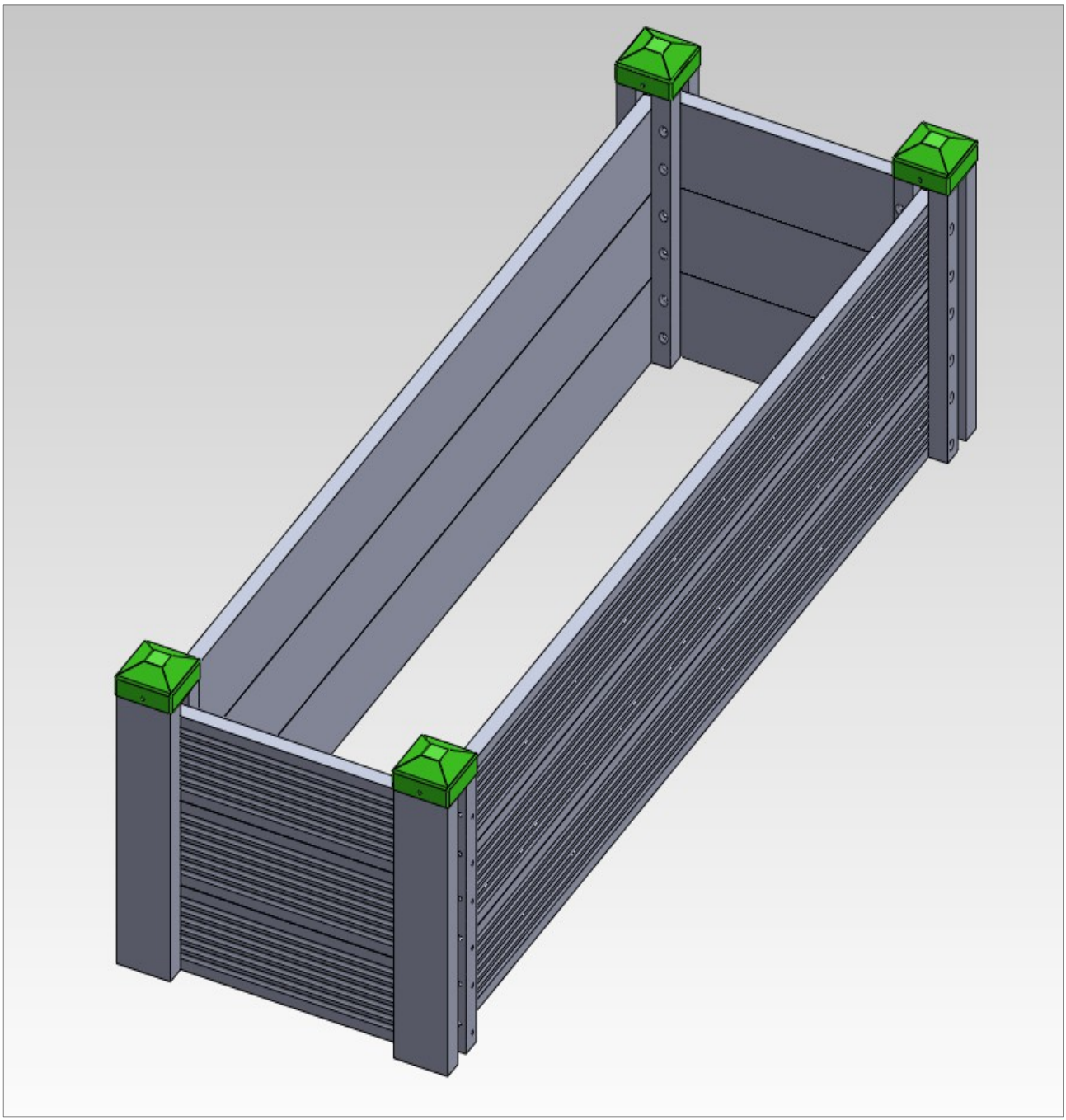

Montage des quatre chapeaux en galva de 70x70 .

Voila, la fin du montage, les prix et les dimensions sont à titre indicatif





Temps de réalisation 3 heures avec la pose du géotextile

.

